Stand de vidange Flobin

Waste water
Eau usée

Drinking water
Eau potable

Air & smoke
Air & fumée

Unité de vidange et de dosage de conteneur compact:

Le stand de vidange FLOBIN est adaptable pour des conteneurs de différents volumes et permet la vidange automatique et complète du conteneur vers la trémie de réception, sans tasser le produit.

Le déchargement du FLOBIN se fait grâce à un chariot élévateur ou un palan qui permet de le positionner au dessus du stand de vidange.

La vanne du Flobin permet d'ouvrir le conteneur sans poussières.

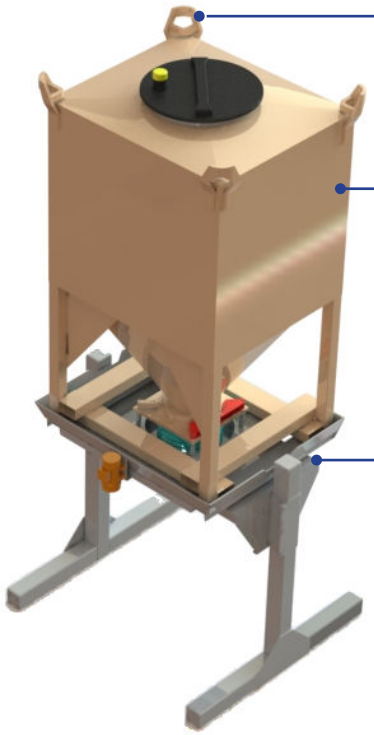

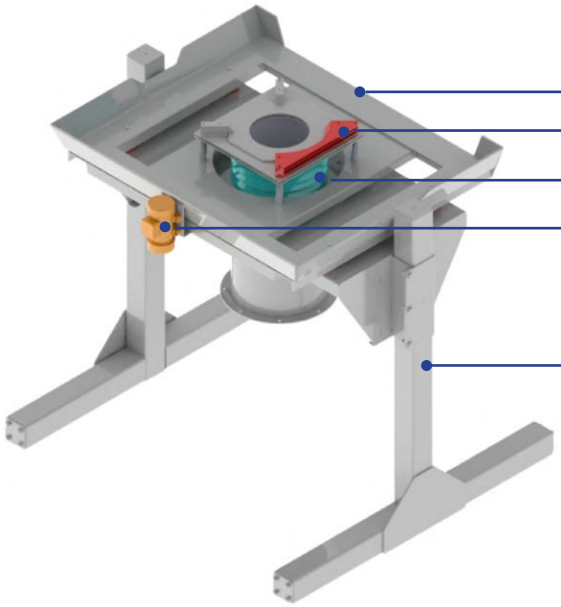

Avantages :

- Ensemble compact
- Polyvalence du stand de vidange
- Facilité de manutention
- Étanchéité accrue
- Pas de poussière à l'ouverture
- Supporte des conteneurs jusqu'à 3m3
- Implantation aisée
- Dosage direct

SODIMATE
ADVANCED ENVIRONMENT SOLUTIONS

Waste water Eau usée | **Drinking water** Eau potable | **Air & smoke** Air & fumée

Fonctionnement :

Le conteneur rigide repose sur le châssis dont le fonctionnement est piloté par un détecteur de présence produit placé dans la trémie de réception.

Il y a vibration que lorsqu'il y a manque de produit, ceci pour éviter le tassement du produit. La trémie de réception se trouve ainsi constam-ment alimentée pour maintenir l'appareil de dosage en charge.

L'action du dévouteur assure l'écoule-ment du produit dans la trémie de réception et le gavage de la vis. Le doseur peut être rigide ou flexible et effectuer une élévation du produit vers le point d'utilisation.

Exemple de produits dosés	Longueur maximum du doseur
Chaux vive	4 m max.
Chaux éteinte	jusqu'à 7m max. (selon débit)
Charbon actif	jusqu'à 7m max. (selon débit)
Micro-sable	4 m max.
Autres produits	à définir après analyse d'un échantillon

Spécificités :

- **Matière : Acier Peint, Inox**
- **Débit fixe ou variable**
- **Doseur simple ou double, rigide ou flexible**

Options :

- **Système de dépesage**

Type de doseur	Gamme de débits*	Ø extérieur du doseur
30	50 l/h max.	40 mm
40	440 l/h max.	50 mm
70	1 400 l/h max.	76 mm
80	2 300 l/h max.	89 mm
100	3 600 l/h max.	104 mm
120	12 000 l/h max.	140 mm

* le débit peut varier selon l'implantation et le produit à transférer

BB-FR-1012-REVA

ZA des Bois Rochefort - 12, rue Georges Méliès - 95240 Cormeilles en Parisis
952 375 392 - RCS PONTOISE